По запросу Сергей Ерков antonovskoepos@mail.ru
Волгоградская область, Октябрьский район, х.Антонов, ул.им.И.Т.Татаренко, 8 (Дом культуры)
Конт. лицо Маргарита 8(905)482-04-31

Исх № 105 от 07.02.2019г.

Здравствуйте!

Наша компания занимается производством театральной мебели уже более 10 лет. За это время изготовлено и установлено более 100000 тысяч кресел.

Наши кресла рассчитаны на нагрузку более 250 кг. Поворотные механизмы рассчитаны на более чем 20 тысяч циклов опускания/поднятия. Продукция сертифицирована и полностью соответствует: ГОСТ 22 359-93 (ISO 5970-79) ГОСТ 26003-83, ГОСТ 16855-91, ГОСТ 16854-91.

Полный цикл производства позволяет нам производить и серийные, и эксклюзивные модели по индивидуальному заказу.

Кресло изготавливается из: каркас- цельнометаллическая конструкция, из высокопрочной стали, ОБРАБОТАННАЯ ПОЛИМЕРНЫМ ПОКРЫТИЕМ, ЗАЩИЩАЮЩИМ ОТ РЖАВЧИНЫ И ЦАРАПИН; мягкий элемент – высокопрочный ППУ, СООТВЕТСТВУЮЩИЙ СТАНДАРТАМ ПРОЧНОСТИ ТЕАТРАЛЬНОЙ МЕБЕЛИ, обивочные материалы – производство Корея, плотностью 650 г/м2, (выдерживающие истирания 40 тысяч часов).

Наши кресла выгодно отличаются ценой и качеством, сертификаты прилагаются.

Предлагаем Вам модель «Версаль», в комплектации – 3хместные секции

Эскиз кресла	Комплектация
	Кресло «Версаль»- комплектация в 3-х местные мобильные (переносные) секции, без крепления к полу. **Комплектация 3-х местной секции: спинка-3 шт, сиденье-3 шт, боковина-4 шт.** **Размер 3-х местной секции: ширина*глубина (поднятое/опущенное сиденье)*высота: 1620х540/650х980 h мм** **Размер кресла: ширина*глубина (поднятое/опущенное сиденье)*высота: 525х540/650х980 h мм** **цвет ткани и подлокотников по согласованию с Заказчиком .** (**золото/ или на выбор Заказчика**). Классическая модель, комфортная и эргономичная с тканевой боковой заглушкой. Комплектация одного кресла: спинка, сиденье, боковина. **Каркас кресла:** Кресло имеет цельносварной внутренний каркас из прессованной профильной стальной трубы. **Внутренняя основа металлического каркаса сиденья кресла- поперечные пружины, в комбинации с полиуретаном высокого давления.** Все механические детали подвергнуты 3-х ступенчатой антикоррозийной обработке. Опора ножки – металлическая полоса.

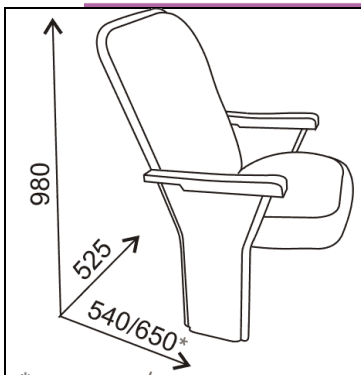

*поднятое / опущенное сиденье

Обивка: Ткань театральная, Алоба, износоустойчива и легко отчищается от грязи, пятен и жевательных резинок, с подложкой на полиамидной сетке ППУ толщиной 3 мм.

Цвет ткани - 15

Устойчивость к истиранию: 40000 циклов часов истирания по Мартиндейлу.
Светостойкость ткани – 6-7 баллов.
Плотность не менее 600 г/м2.
Нагрузка на разрыв не менее 420 Н.

Подлокотник - массив бука, БУК ТОНИРОВАННЫЙ

Боковые стойки – имеют сварной каркас из стальной профильной трубы, к которому крепится основа заглушки, облицованная (обтянутая) тканью;
Сиденье – откидное, механизм откидывания сидения – гравитационный, бесшумный. Ось вращения мягкого элемента сиденья 10 -12 мм, с проточенным каналом, исключающим смещение и выпадение сиденья.
Толщина подушки сиденья - 110 мм,
Мягкий элемент сиденья –формованный ППУ, плотностью 25-30 кг/м3
Мягкий элемент спинки – сформированный под прессом с учетом валиков боковой поддержки и анатомических углублений пенно- полиуретан, плотностью 30 кг/м3;
Учтены смежные и замыкающие боковины.

+7 (861) 210-96-18
+7 (861) 210-96-19

г. Краснодар,
ул. Онежская, 35

www.vesta-m.ru
www.kresla-yug.ru
vestamebel@mail.ru

МЕБЕЛЬНАЯ ФАБРИКА
ИНДИВИДУАЛЬНЫХ ЗАКАЗОВ

ВЕСТА
МЕБЕЛЬ

Просчет цены, модель Версаль, 219 мест (73 секции*3 М):

№ п/п	Наименование товара, работ, услуг	Цена за ед., руб.	Количество за ед,	Сумма итого, руб
1	**Кресло «Версаль» - комплектация 3-х местные мобильные (переносные) секции, без крепления к полу. Комплектация 3-х местной секции: спинка-3 шт, сиденье-3 шт, боковина-4 шт. Размер 3-х местной секции: ширина*глубина (поднятое/опущенное сиденье)*высота: 1620х540/650х980 h мм**	10 170.00	73	742 410.00
2	**Доставка Краснодар-Волгоградская область, Октябрьский район, х.Антонов, ул.им.И.Т.Татаренко, 8 (Дом культуры), 610 км, вес 2500 кг, объем до 50 м3**	29 565.00	1	29 565.00
3	**Сборка кресел в секции по адресу Заказчика (кресла отгружаются со склада в разборе)**	240.00	73	17 520.00
			Итого:	**789 495.00 руб.**

Итого: 789 495,00* руб. Семьсот восемьдесят девять тысяч четыреста девяносто пять рублей 00 копеек.,
***цена с учетом доставки, сборки, а также всех необходимых расходов и налоговых платежей. Срок действия цены 90 дней. Учтены все налоги.**

Тел. (861) 210-96-18, 210-96-19.
Директор ООО «Веста»
Вирченко Е.Г.

+7 (861) 210-96-18
+7 (861) 210-96-19

г. Краснодар,
ул. Онежская, 35

www.vesta-m.ru
www.kresla-yug.ru
vestamebel@mail.ru

Фото работ модель Версаль в зале:

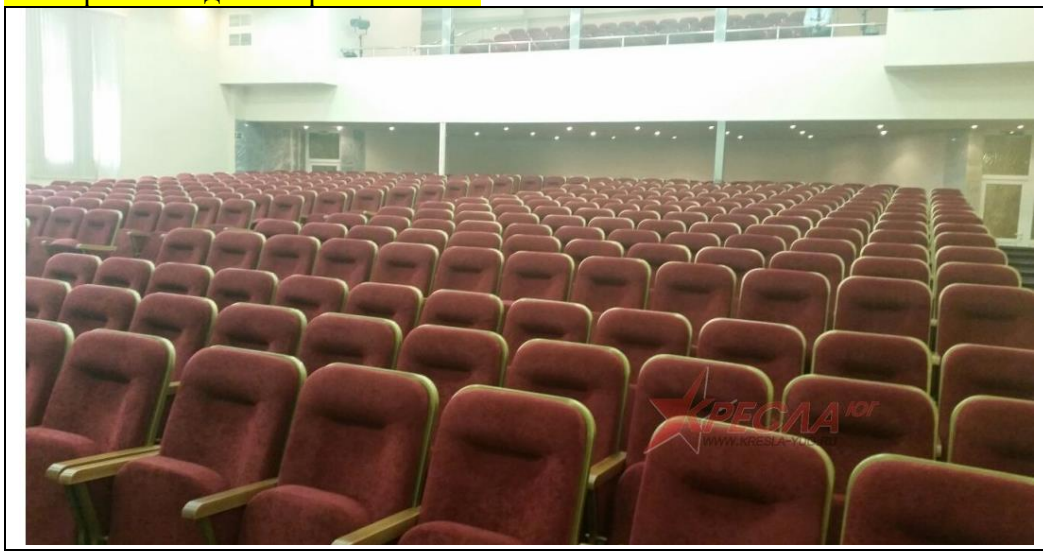

+7 (861) 210-96-18
+7 (861) 210-96-19

г. Краснодар,
ул. Онежская, 35

www.vesta-m.ru
www.kresla-yug.ru
vestamebel@mail.ru